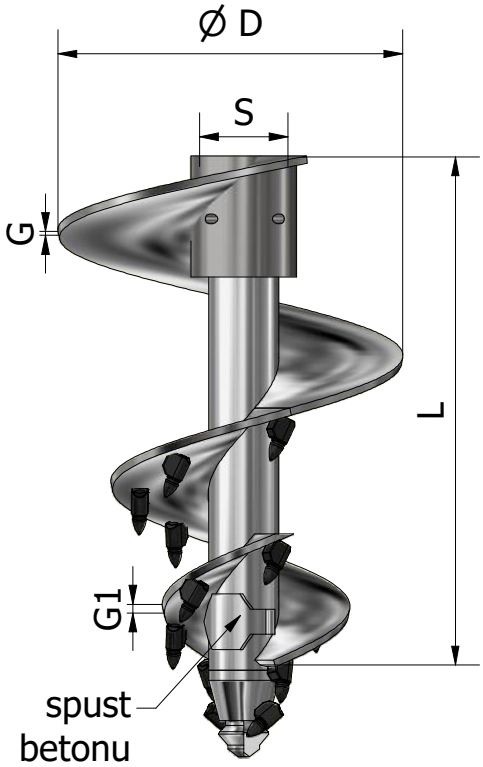
Ø D
S
G
L
G1
spust
betonu

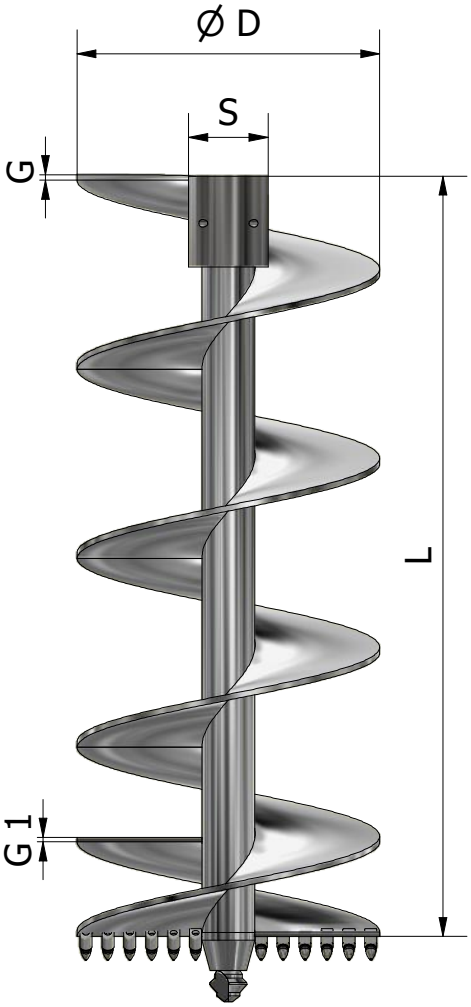
Ø D
S
G
L
G 1

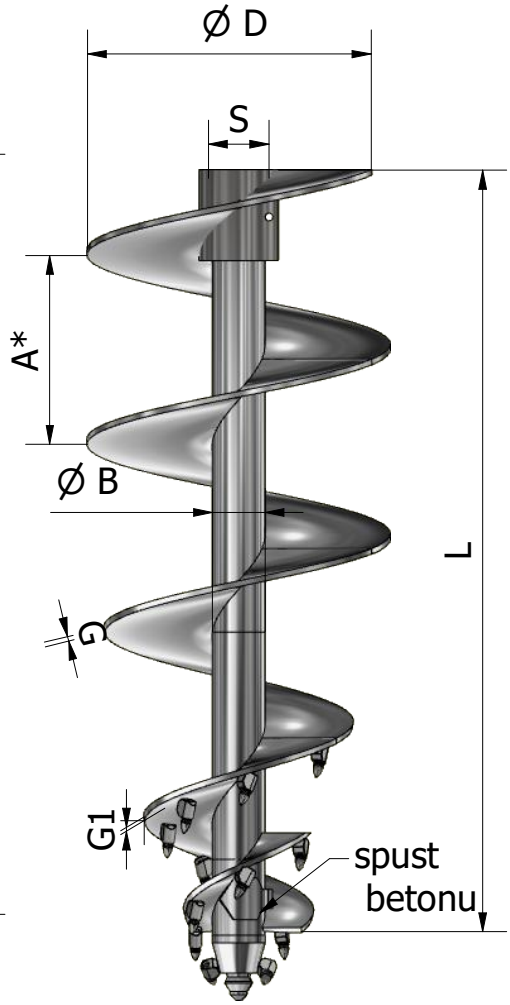
Ø D
S
A*
Ø B
L
G
G1
spust
betonu

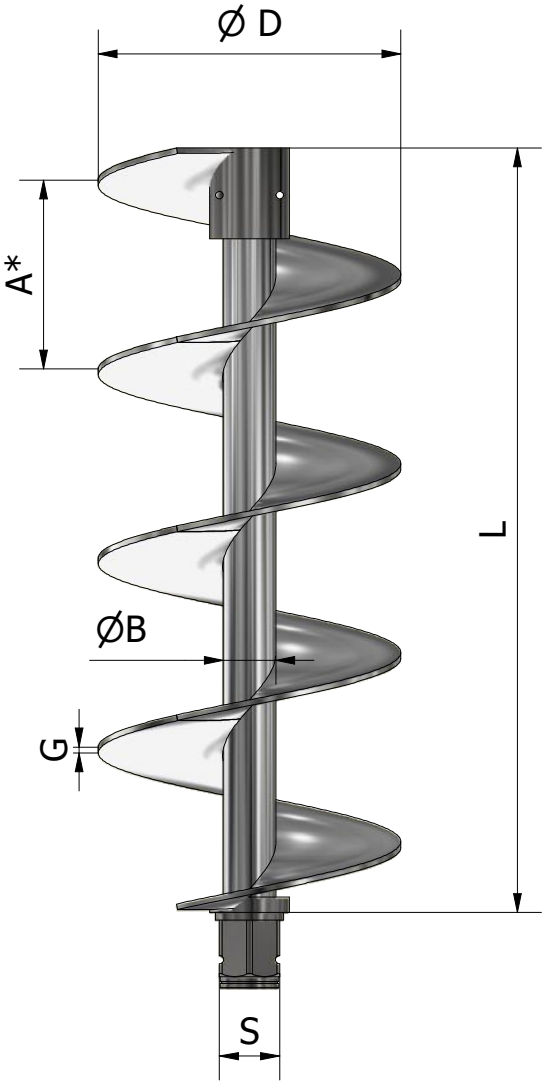
Ø D
A*
L
ØB
G
S

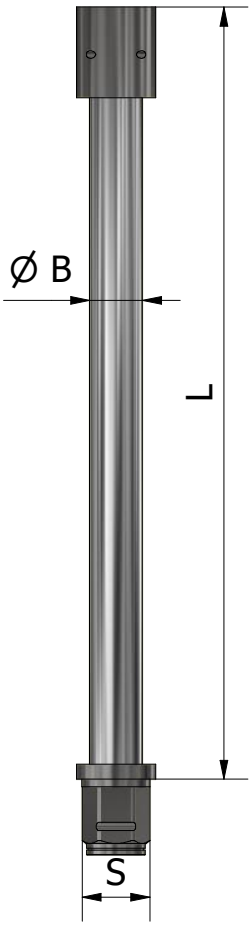
Ø B
L
S

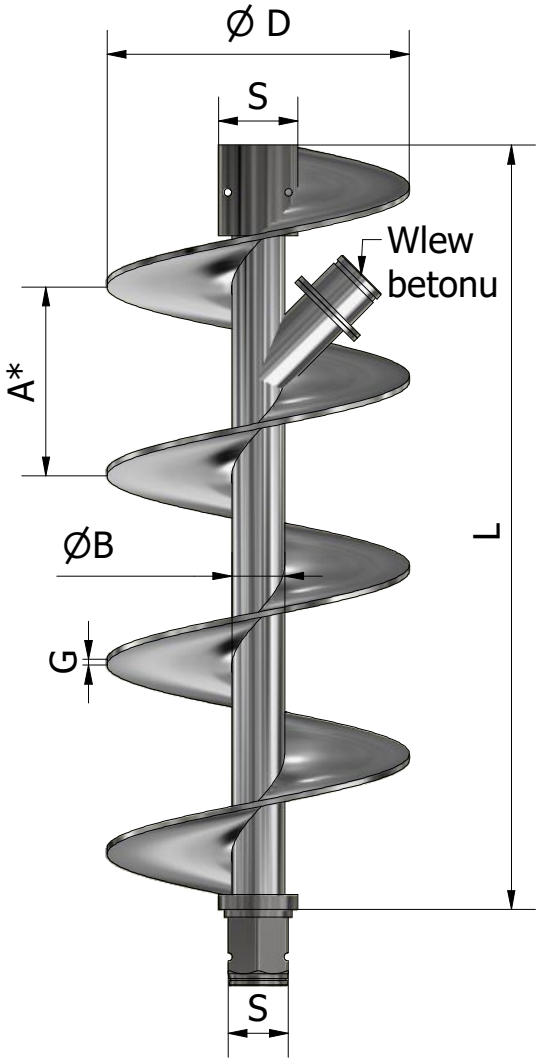
Ø D
S
Wlew
betonu
A*
ØB
L
G
S